5557&5559&5566&5569型连接器承认书图面

名　　称	材　　料	附　　注
基座 Housing	Nylon 66 UL94V-2/V-0	Transparent(透明白)/Black(黑色)

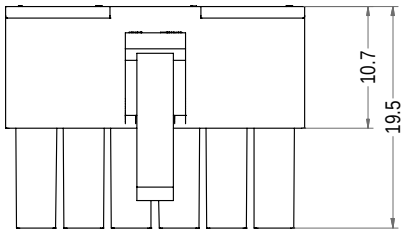

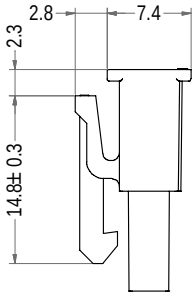

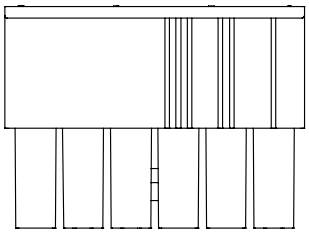

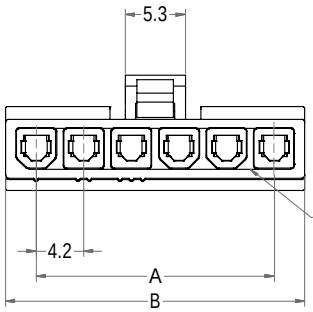

注意：订购6Y产品时请确认端口形状!

注意：此处为孔位顺序标识，
1条筋代表第1 孔，
以此类推双排同理!

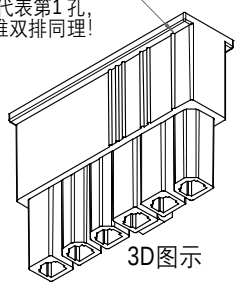

3D图示

Poles	Part No.	Description	DIM=A	DIM=B
2	C4201-H02	5557-2Y	4.20	9.60
3	C4201-H03	5557-3Y	8.40	13.80
4	C4201-H04	5557-4Y	12.60	18.00
5	C4201-H05	5557-5Y	16.80	22.20
6	C4201-H06	5557-6Y	21.00	26.40

浙江联和电子有限公司

品名	5557-Y	比例	3 : 2
料号	C4201-H	未注公差(mm)	
图号	/	>0~3	±0.12
材料	Nylon 66 UL94V-2/V-0	>3~18	±0.15
制图	王天 2024-03-05	>18~50	±0.3
审核	天琴 2024-03-05	>50~120	±0.5
批准	李育文 2024-03-05	X°	±3°
视角		X.X°	±0.5°